**SAMTPI**
ZA la glèbe
12200 villefranche de Rgue
☏ **05 65 45 50 60**
Fax 05 65 81 18 44
samtpi@wanadoo.fr

**LOCATION VENTE**
**MATERIEL**
**BTP**
www.samtpi.com

**LOCA-HYDRO**
RD 820 route de Brive
46 000 cahors
☏ **05 65 22 34 77**
Fax 05 65 22 34 93
loc.loca-hydro@orange.fr

# Nacelle articulée électrique 12M HAULOTTE HA12IP NAE01/02

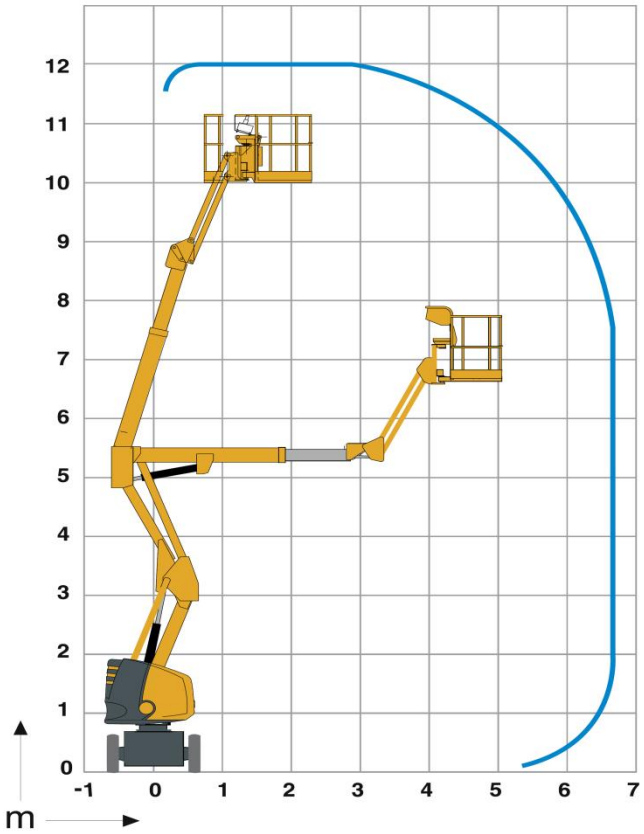
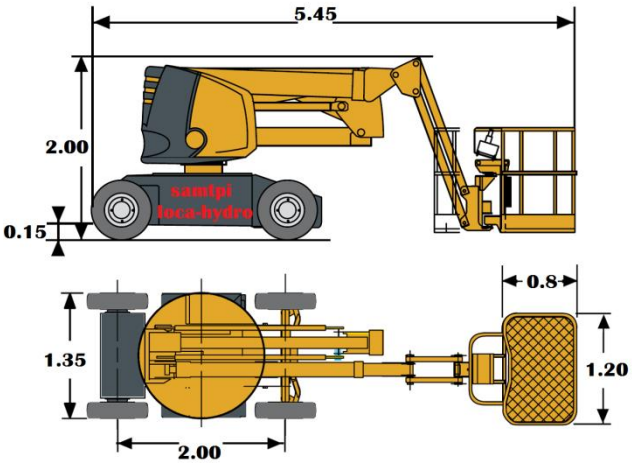
ÅCompacité optimale: largeur 1.35 m
ÅHauteur repliée de 2 m permettant le passage à travers les portes standard
ÅPendulaire à mouvement vertical positif et négatif 140° (+70°/-70°)
ÅRayon de braquage étroit de 2,85 m
ÅDéport jusquôà 6,6 m
ÅCommandes entièrement proportionnelles
ÅGrande autonomie de travail